Mini-Centrale Hydraulique
Application camion-benne 3T5 / 5T, vérin simple effet

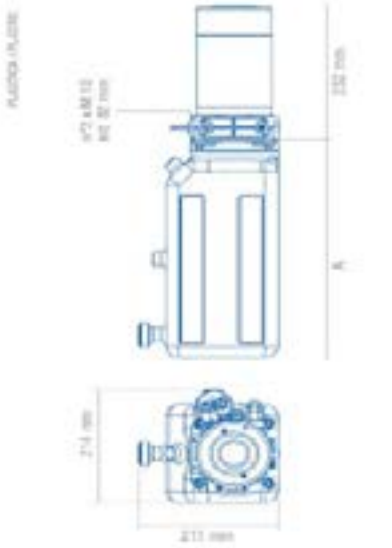

	5 l	8 l
A	287 mm	372 mm

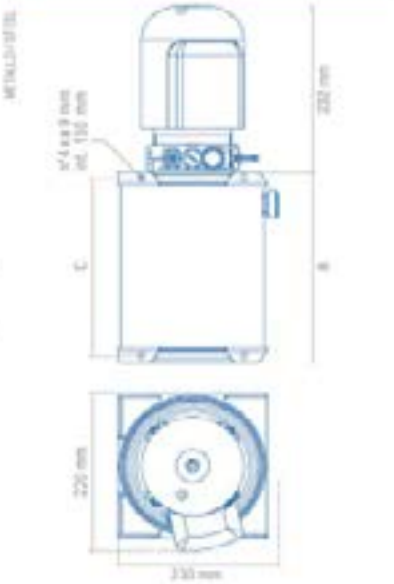

	5 l	8 l	10 l	15 l
B	180 mm	230 mm	340 mm	430 mm
C	172 mm	272 mm	322 mm	472 mm

Mini-centrale moteur 12V 1800W S3 ou 24V 2000W S3, avec sonde de température, relai de démarrage 200A, capot de protection moteur.
Large choix de réservoirs aciers ou plastiques, montage horizontal ou vertical.
Pression maxi en pointe : 300Bar

Schéma hydraulique

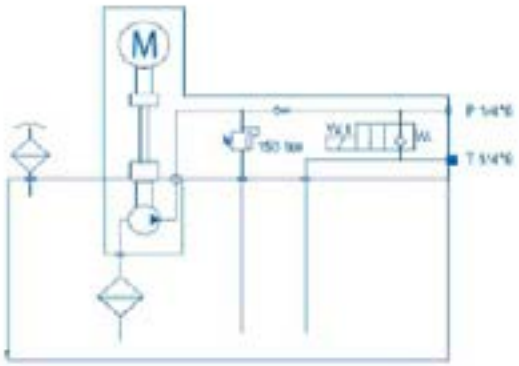

Codification

Code centrale	Moteur	Réservoir Plastique
CENTB12180005LPH*	12V 1800W	5L
CENTB12180009LPH*	12V 1800W	9L
CENTB24200005LPH*	24V 2000W	5L
CENTB24200009LPH*	24V 2000W	9L

(1) Support en centrale [illegible] sur demande (ref : [illegible])

Code centrale	Moteur	Réservoir Acier
CENTB12180005LAH*	12V 1800W	5L
CENTB12180009LAH*	12V 1800W	9L
CENTB12180010LAH*	12V 1800W	10L
CENTB12180015LAH*	12V 1800W	15L
CENTB24200005LAH*	24V 2000W	5L
CENTB24200009LPH*	24V 2000W	9L
CENTB24200010LPH*	24V 2000W	10L
CENTB24200015LPH*	24V 2000W	15L

* V pour version verticale

Options

Commutateur à clé Ref : [illegible]	Fin de course (+ câblage 2M) Ref : [illegible]	Fin de course renforcé (+ câblage 2M) Ref : [illegible]	Avertisseur sonore (+ câblage 2M) Ref : [illegible]
Boîte à boutons SE (+ câblage) Ref : [illegible] Ref : [illegible]	Boîte à boutons SE (+ câblage 7,5M) Ref : [illegible]	Boîte à boutons SE (+ câbl, 5M + spiralé 0,5M) Ref : [illegible]	Kit radio-commande (2Vdc, portée 130M) Ref : [illegible]

(2) Connecteur rapide renforcé sur demande (Ref : [illegible])