Hydroclic

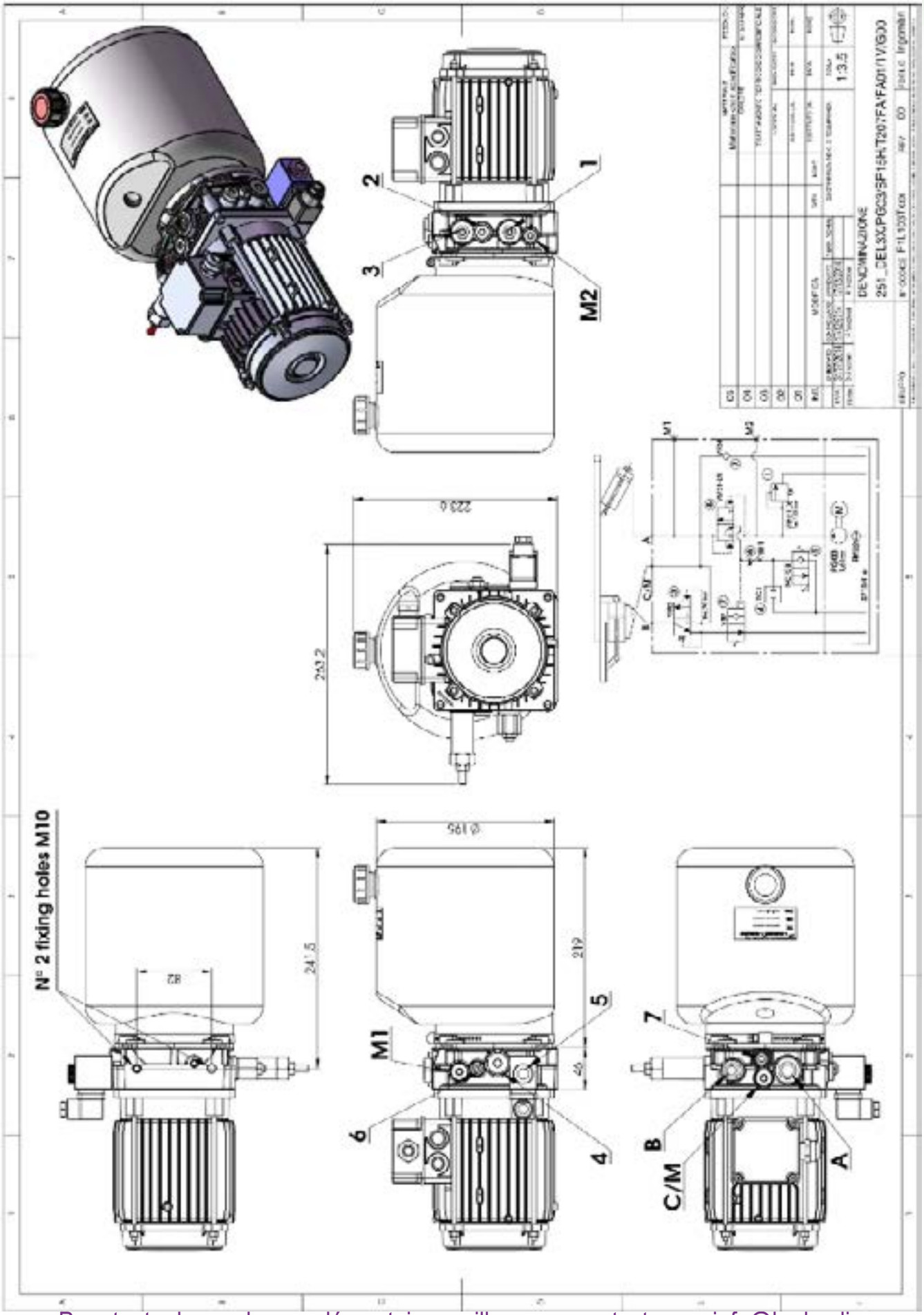

Pour toute demande complémentaire veuillez nous contacter sur info@hydroclic.com

HYDRAULIQUE CONNECTIQUE GRAISSAGE