ACCESSOIRES POUR THERMOPLONGEURS

Boitier orientable étanche IP54

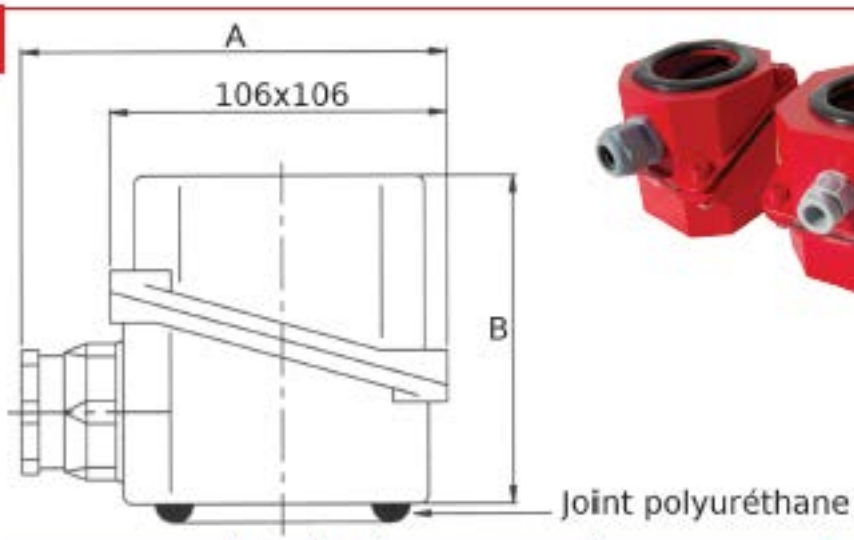

Références	Thermoplongeur	A	B	Presse étoupe	Câble maxi (mm²)
TPBM45	TP45	135	105	PG13,5	4 x 2,5
TPBM77	TP77			PG21	4 x 6