FIG. 2

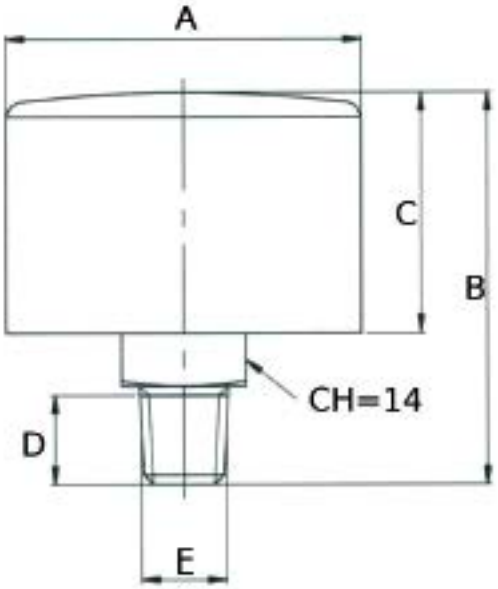

Références	Plage	A	B	C	D	E	FIG.
EHICVR	0/2,5 bar	Ø 40	44	27	10	1/8"	1
EHICVR6	0/6 bar						
EHICVA	0/-1 bar						2
EHICVAR	-1/1,5 bar						

Température d'utilisation	-10°C/110°C
Protection	IP32