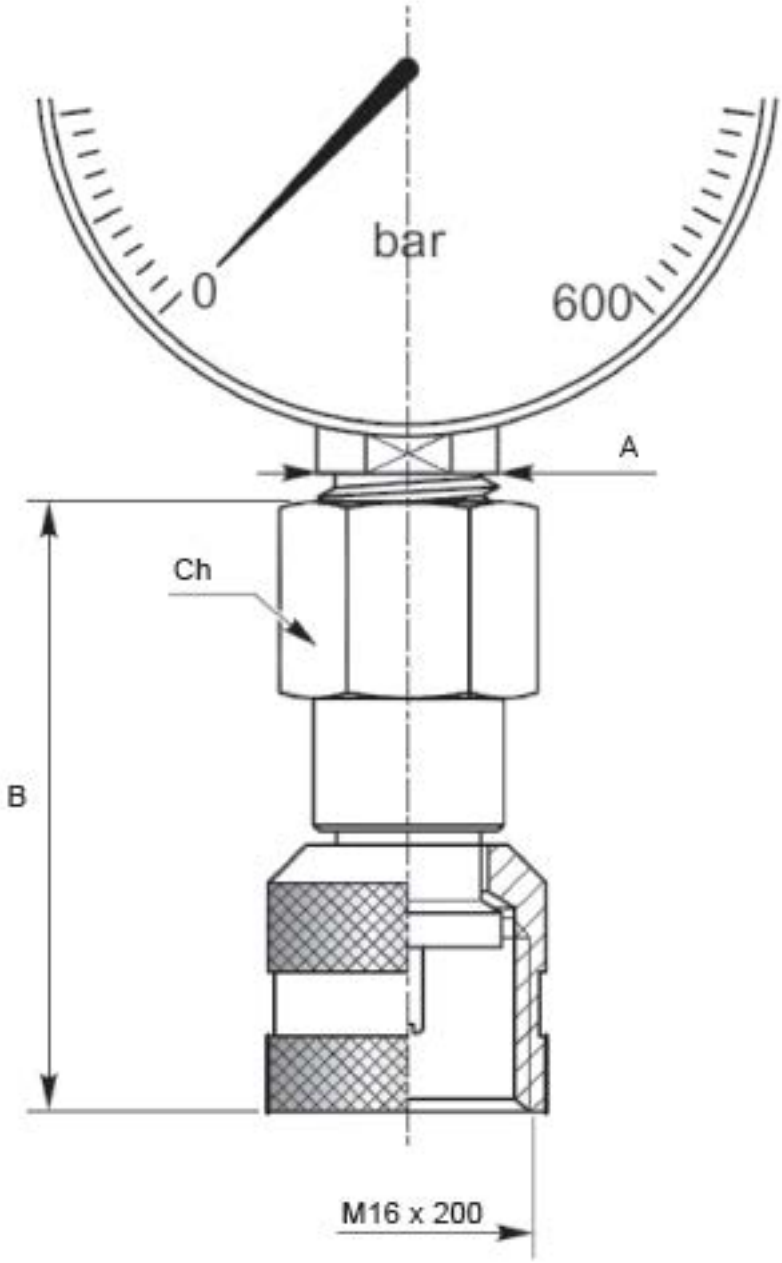

Références	A	B	Ch
PPM14	1/4"	50	19
PPM12	1/2"	55	27

Matière	Acier zingué
Version Inox *nous consulter.*	